LR-16F.000.000

顶部视图

其余: 3.2

表面处理

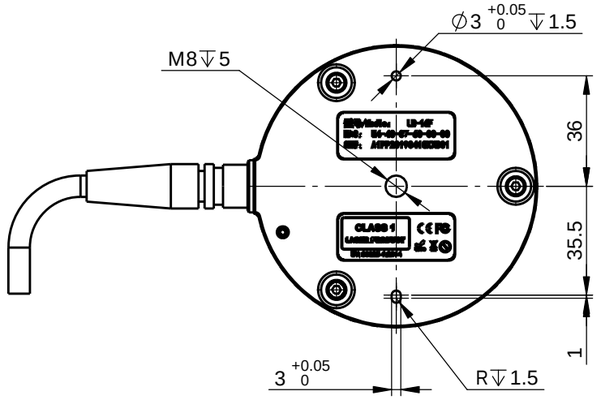

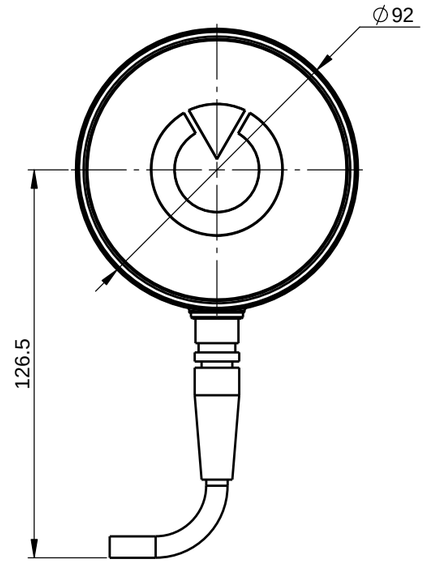

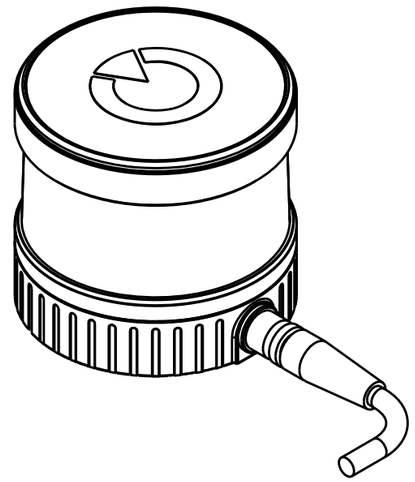

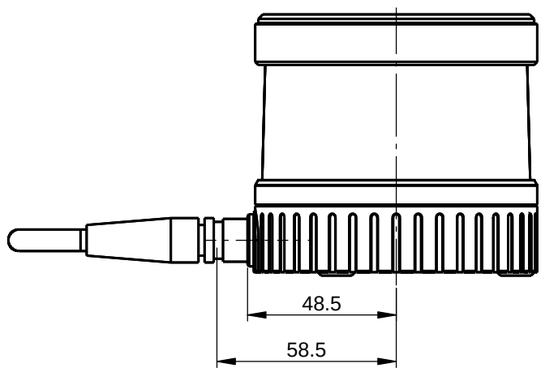

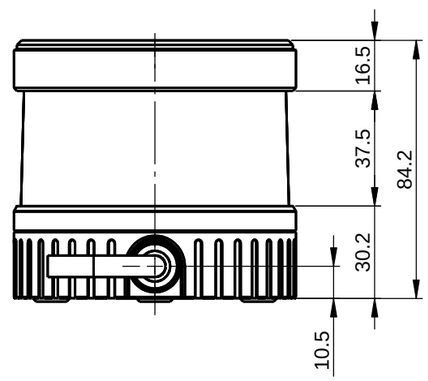

标记	处数	更改文件号	签 字	日期	编码	
设计		工艺				
制图		标准化				
校对		批 准				
审核		日 期			模具	

LR-16F

LR-16F.000.000		
图样标记	重量	比例
	785.13	1:2
共 1 张	第 1 张	

森库莱萨（深圳）智能科技有限公司

旧底图总号

底图总号

签 字

日 期

格式2